Electrolux PROFESSIONAL

Gamma cottura modulare thermaline 85 - Lavello su base chiusa, 1 lato operatore, alzatina

ARTICOLO N° _____

MODELLO N° _____

NOME _____

SIS # _____

AIA # _____

588635 (MBZAGBD3OO)	Lavello su vano chiuso, con alzatina posteriore - 1 lato operatore

Caratteristiche e benefici

- Tutti i componenti principali possono essere facilmente accessibili dal fronte.
- Il sistema di giunzione tra le apparecchiature senza saldatura THERMODUL permette la rimozione delle unità in caso di sostituzione o di servizio.
- Rubinetto in acciaio inox di grandi dimensioni.

Costruzione

- Montato su base chiusa.
- Top in acciaio inox AISI 304 di 2 mm di spessore.
- Protezione all'acqua IPX5.
- Unità costruita secondo le norme DIN 18860_2 con piano di lavoro da 20 mm e zoccolo da 70 mm.
- Tutte le superfici sono costruite evitando il più possibile zone di accumulo dello sporco per facilitare le operazioni di pulizia.
- Telaio interno robusto in acciaio inox.

Approvazione: _____

Gamma cottura modulare thermaline 85 - Lavello su base chiusa, 1 lato operatore, alzatina

Fronte

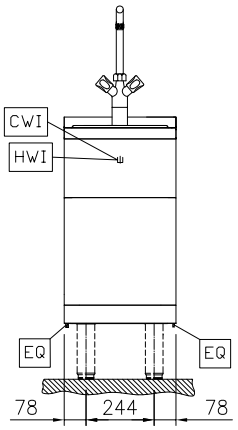

Lato

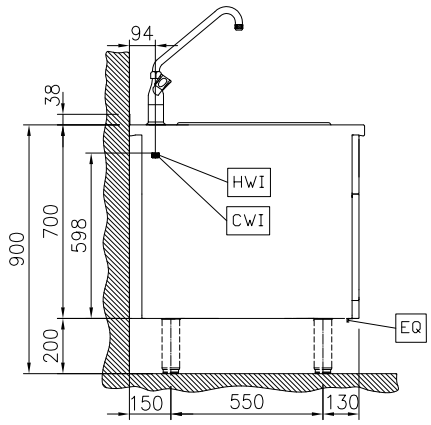

CWI1 = Attacco acqua fredda
D = Scarico acqua
HWI = Attacco acqua calda

Alto

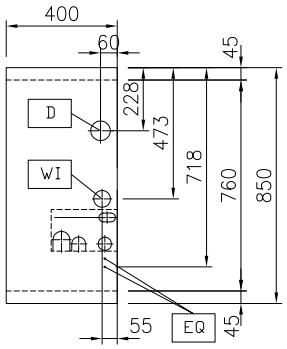

Acqua

Dimensioni tubatura di entrata acqua calda:	
588635 (MBZAGBD300)	3/4"
Dimensioni tubo di scarico:	1"
Dimensioni tubatura di entrata acqua fredda (risciacquo):	3/4"

Informazioni chiave

Dimensioni esterne, larghezza:	400 mm
Dimensioni esterne, profondità:	850 mm
Dimensioni esterne, altezza:	700 mm
Peso netto:	33 kg

Accessori opzionali

• Kit profilo di connessione tra unità con alzatina, 850 mm	PNC 912498	❑
• Piano porzionatore da 400 mm	PNC 912522	❑
• Piano porzionatore da 400 mm	PNC 912552	❑
• Piano di lavoro ribaltabile 300x850mm	PNC 912579	❑
• Piano di lavoro ribaltabile 400x850mm	PNC 912580	❑
• Piano di lavoro laterale fisso 200x850mm	PNC 912586	❑
• Piano di lavoro laterale fisso 300x850mm	PNC 912587	❑
• Piano di lavoro laterale fisso 400x850mm	PNC 912588	❑
• Zoccolatura frontale in acciaio inox da 400 mm	PNC 912630	❑
• Zoccolatura laterale in acciaio inox, sx e dx per installazione contro parete, 850mm	PNC 912659	❑
• Zoccolatura laterale in acciaio inox, sx e dx per installazione schiena contro schiena, 1700mm	PNC 912662	❑
• Zoccolatura in acciaio inox, per installazione contro parete, 400 mm	PNC 912878	❑
• Pannello laterale in acciaio inox destro (12.5 mm), installazione contro parete, 850x700mm	PNC 913003	❑
• Pannello laterale in acciaio inox sinistro (12.5 mm), installazione contro parete, 850x700mm	PNC 913004	❑
• Pannello posteriore in acciaio inox, per funzioni top e monoblocco con alzatina, 400x700mm	PNC 913009	❑
• Kit profilo di chiusura blocco a filo, unità con alzatina, lato sinistro, 850 mm	PNC 913115	❑
• Kit profilo di chiusura blocco a filo, unità con alzatina, lato destro, 850 mm	PNC 913116	❑
• Kit profilo di chiusura blocco (12.5 mm), unità con alzatina, lato sinistro, 850 mm	PNC 913206	❑
• Kit profilo di chiusura blocco (12.5 mm), unità con alzatina, lato destro, 850 mm	PNC 913207	❑

L'azienda si riserva il diritto di apportare modifiche ai prodotti senza preavviso

• Kit profilo di connessione per installazioni schiena contro schiena unità con alzatina (ordinare come speciale e specificare la lunghezza del blocco. Il prezzo a listino è di euro 1072 al metro)	PNC 913226	❑
• Profilo, profondità=850 mm	PNC 913231	❑
• Pannello laterale rinforzato destro (da utilizzare solo con il piano di lavoro laterale)	PNC 913261	❑
• Pannello laterale rinforzato sinistro (da utilizzare solo con il piano di lavoro laterale)	PNC 913262	❑
• - NOT TRANSLATED -	PNC 913670	❑
• Pannello laterale di copertura a filo, in acciaio inox (questo pannello deve essere utilizzato come chiusura contro una parete, tra apparecchiature della gamma thermaline/ProThermetic e apparecchiature non appartenenti alla gamma thermaline, che abbiano stesse dimensioni)	PNC 913686	❑

L'azienda si riserva il diritto di apportare modifiche ai prodotti senza preavviso